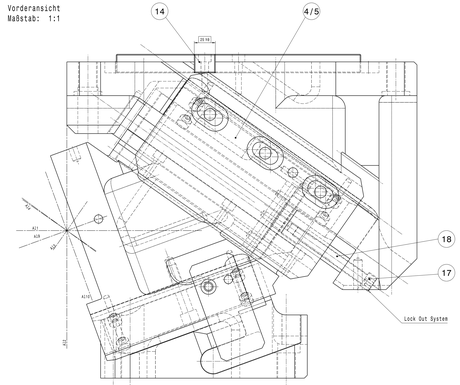

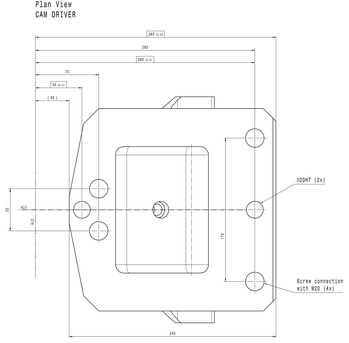

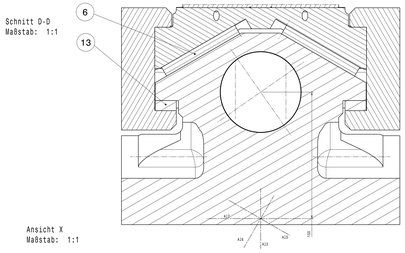

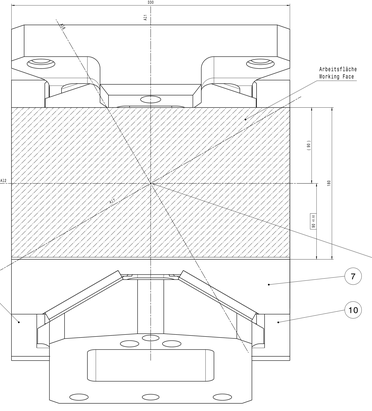

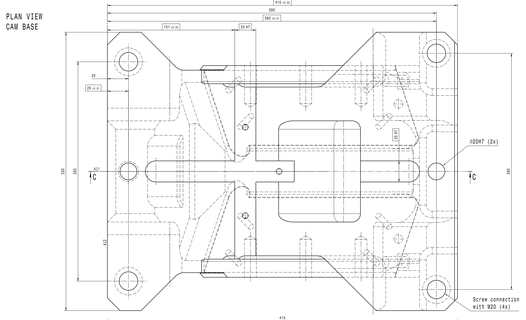

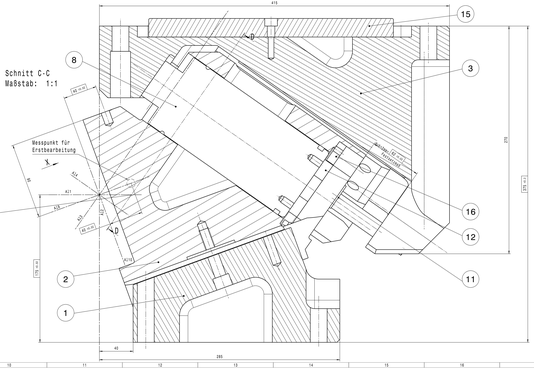
Schnitt C-C
Maßstab: 1:1
415
D
D
Ø20H7 (2x)
8
3
15
16
12
11
2
1
Messpunkt für
Erstbearbeitung
X
Y
Z
M12
M12
M12